A

B

C

D

E*4

F

G

1

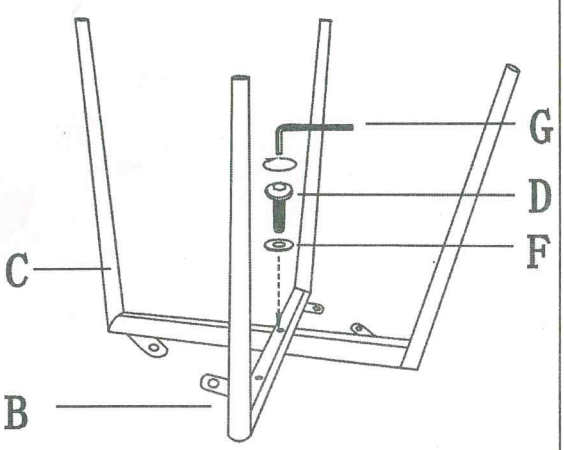

2

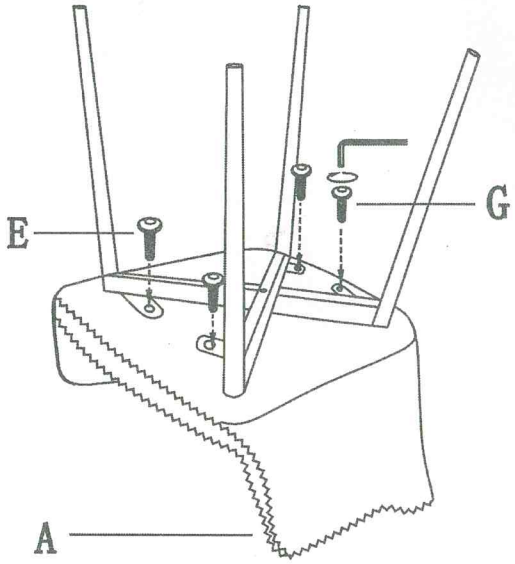
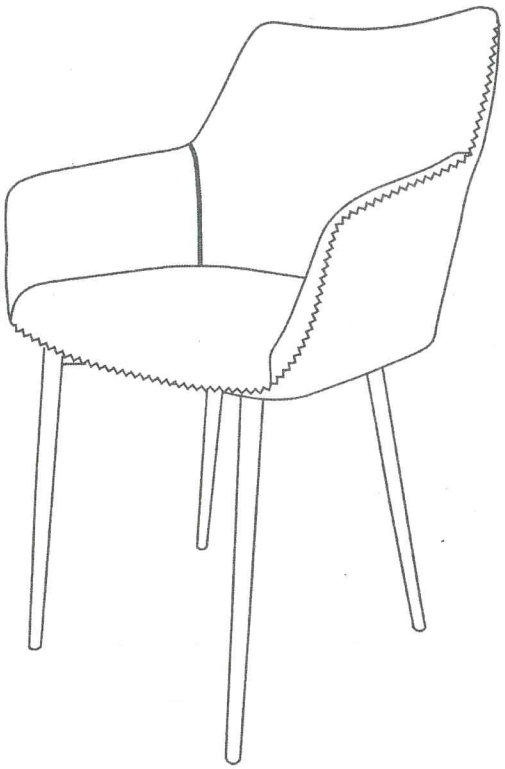
3